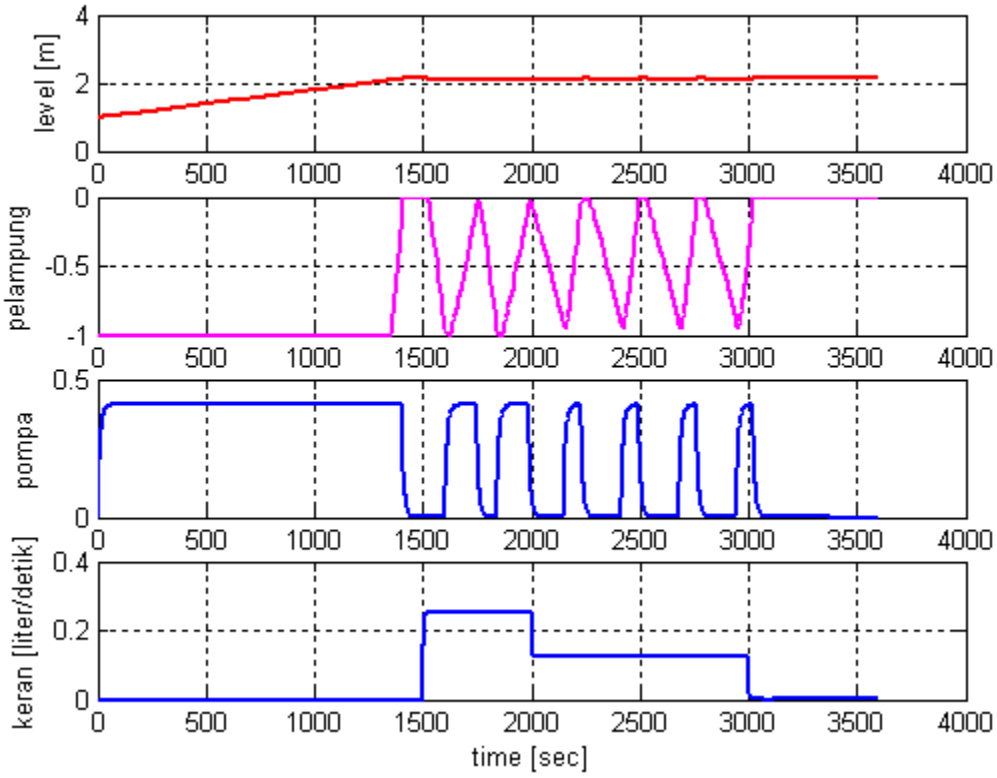
level [m]
pelampung
pompa
keran [liter/detik]
time [sec]

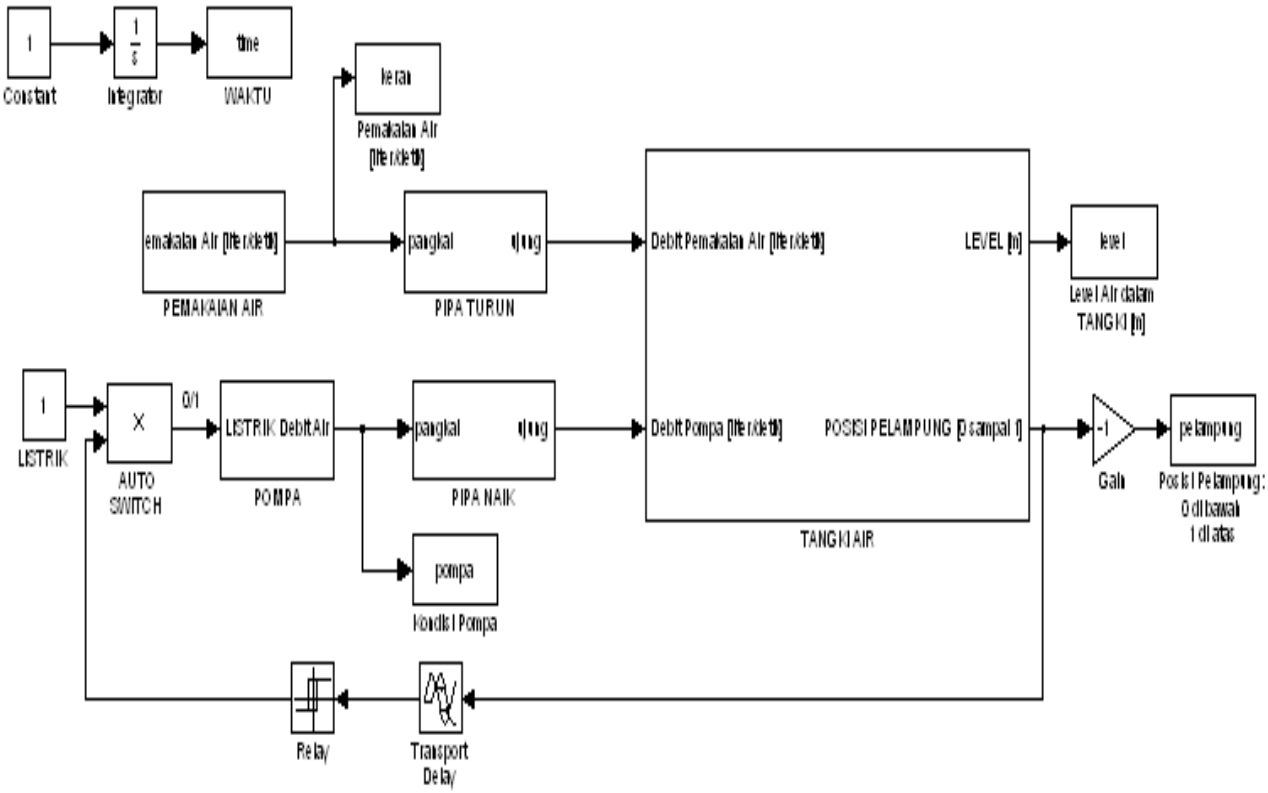
Constant
Integrator
WAKTU
keran
Pemakaian Air [liter/detik]
PEMAKAIAN AIR
PIPA TURUN
Debit Pemakaian Air [liter/detik]
LEVEL [m]
level
Level Air dalam TANGKI [m]
LISTRIK
AUTO SWITCH
0/1
LISTRIK Debit Air
POMPA
PIPA NAIK
Debit Pompa [liter/detik]
POSISI PELAMPUNG [0 sampai 1]
TANGKI AIR
Gain
pelampung
Posisi Pelampung: 0 di bawah 1 di atas
pompa
Kondisi Pompa
Relay
Transport Delay

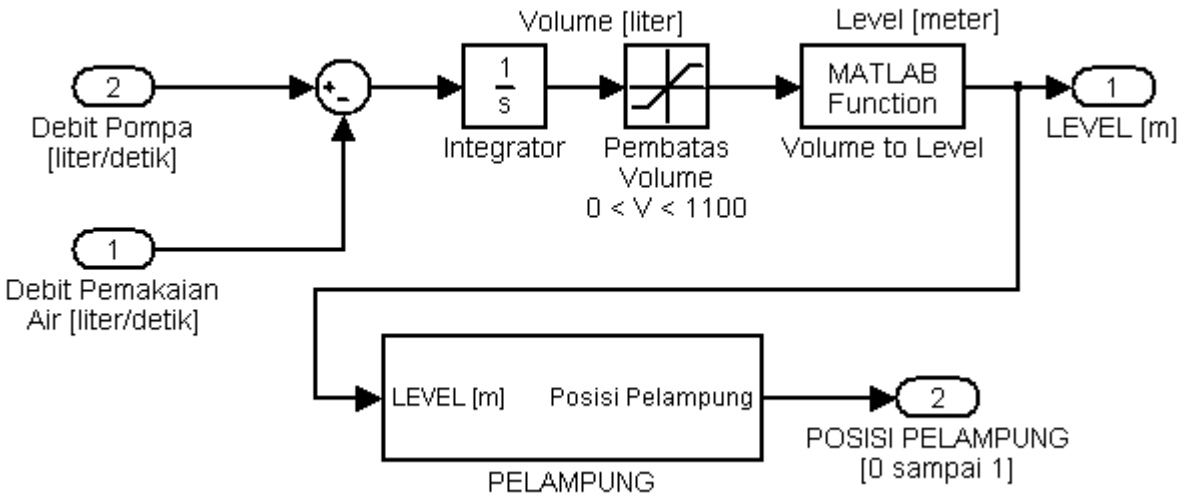
Volume [liter]
Level [meter]
2
Debit Pompa
[liter/detik]
1
s
Integrator
Pembatas
Volume
0 < V < 1100
MATLAB
Function
Volume to Level
1
LEVEL [m]
1
Debit Pemakaian
Air [liter/detik]
LEVEL [m]
Posisi Pelampung
PELAMPUNG
2
POSISI PELAMPUNG
[0 sampai 1]